Pohled na technologii: Tento pohled slouží pouze k informačnímu zobrazení.

Měřítko 2:1

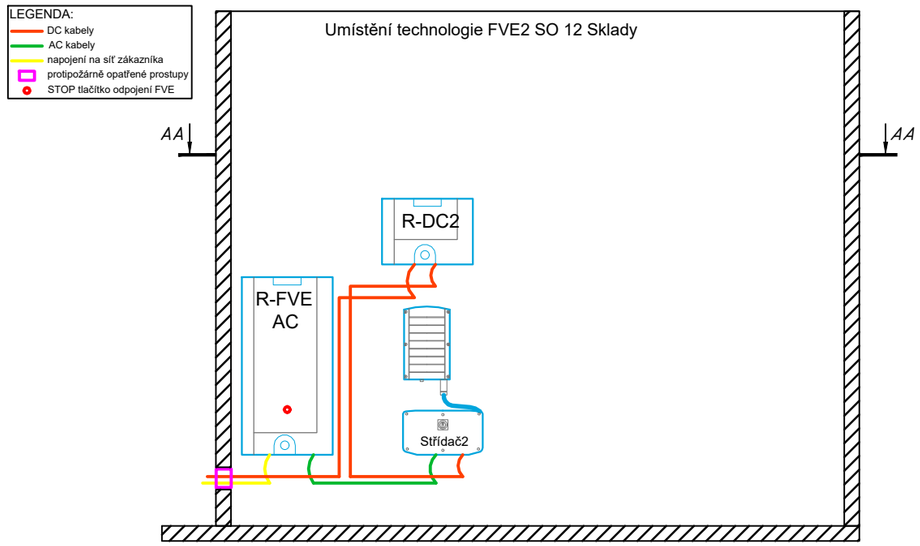

Měřítko 1:1

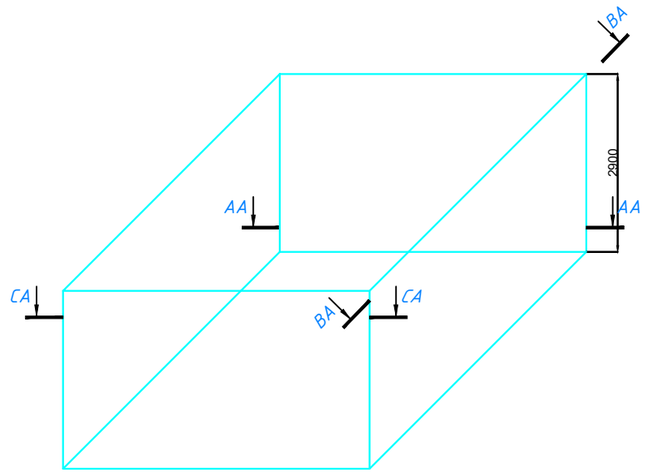

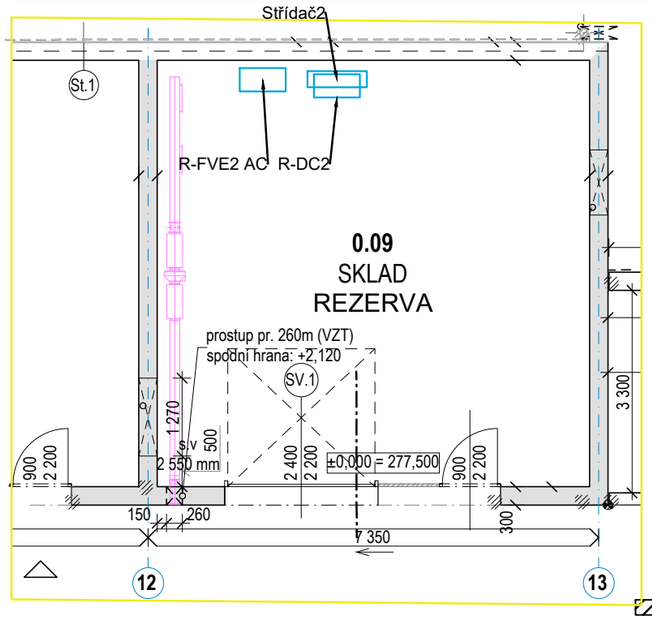

Měřítko 1:2

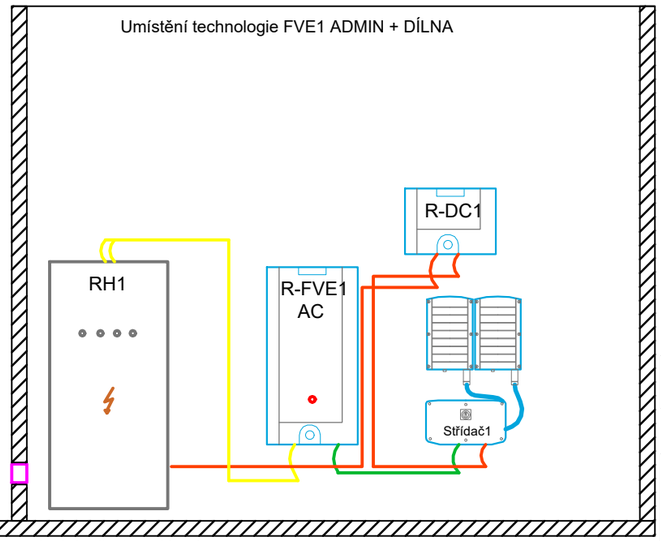

FVE panely umístěny naplocho na typové konstrukci (k-ce pro šikmé střechy)

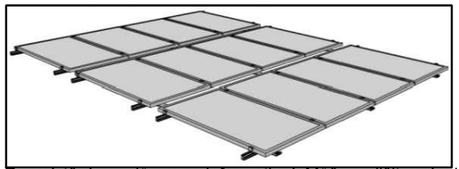

Rozmístění panelů pouze informativní. Může se lišit v zásvislosti na stávající technologii umístěné na střeše. (hromosvod,vzduchotechnika, komíny apod.) hromosvod stávající - není součástí této akce Křížení a souběh kabelů musí splňovat platné normy a předpisy. Po dokončení instalace FVE bude investorem provedena kontrola s případnou úpravou kromosvodové soustavy doložená revizí dle aktuální platné normy. POZN.: při nedodržení vypočtené bezpečné vzdálenosti panelů od jímací soustavy, je nutné spojit konstrukce s jímací soustavou

FOTO - technologie FVE

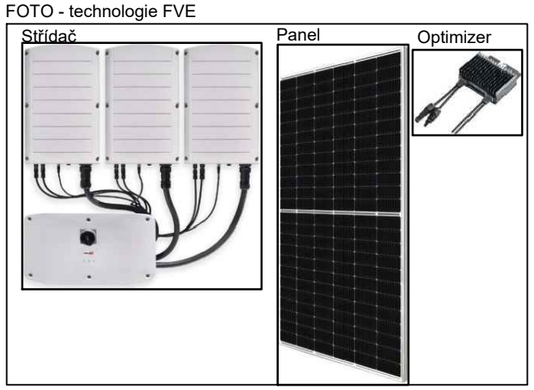

konstrukce pro ploché střechy -sklon k-ce 10° - systém EW (východ-západ)

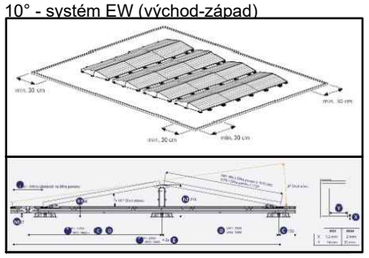

NOSNÁ PODKONSTRUKCE PANELŮ Je řešena systémem EW (východ-západ) sklon 10° se vzájemně propojenými řadami. Podkonstrukce není ke střešní konstrukci kotvena, pouze podložena vhodnými podložkami a přitížena dostatečnou zátěží ve formě betonových prefabrikátů - dlaždic dle zátěžového plánu Rozměry panelu 2278x1134 mm. osazená plocha 1 sady panelů činí cca 5 m2

Č. REV:	DATUM REVIZE:		ZAPRACOVAL:

KEROSIN	VYPRACOVAL: KEROSIN s.r.o.	ZODPOVĚDNÝ PROJEKTANT: Ing. Zdeněk Tulis	AUTORIZACE:
NÁZEV AKCE:	FVE EKOLTES Zborovská I. ETAPA		
INVESTOR:	EKOLTES Hranice a.s., Zborovská 606, Hranice I-Město, 753 01 Hranice, IČO:61974919		
MÍSTO STAVBY:	Zborovská 606, 75301 Hranice, Olomoucký Kraj, Česko. P.č.6277, P.č.6386, P.č.6278		
STUPEŇ:	Dokumentace pro výběr zhotovitele		
OBJEKT:	Hlavni sídlo EKOLTES	DATUM: 9/2025	MĚŘÍTKO:
PROFESE:	Silnoproudá elektroinstalace FVE	Č. ZAKÁZKY 2025074	POČET A4
VÝKRES/OBSAH : Rozložení technologie a trasy		ČÍSLO VÝKRESU: D2.1.008	PARÉ:

Format A3l 420X297